Döcke

ВЫСОКИЙ СТАНДАРТ

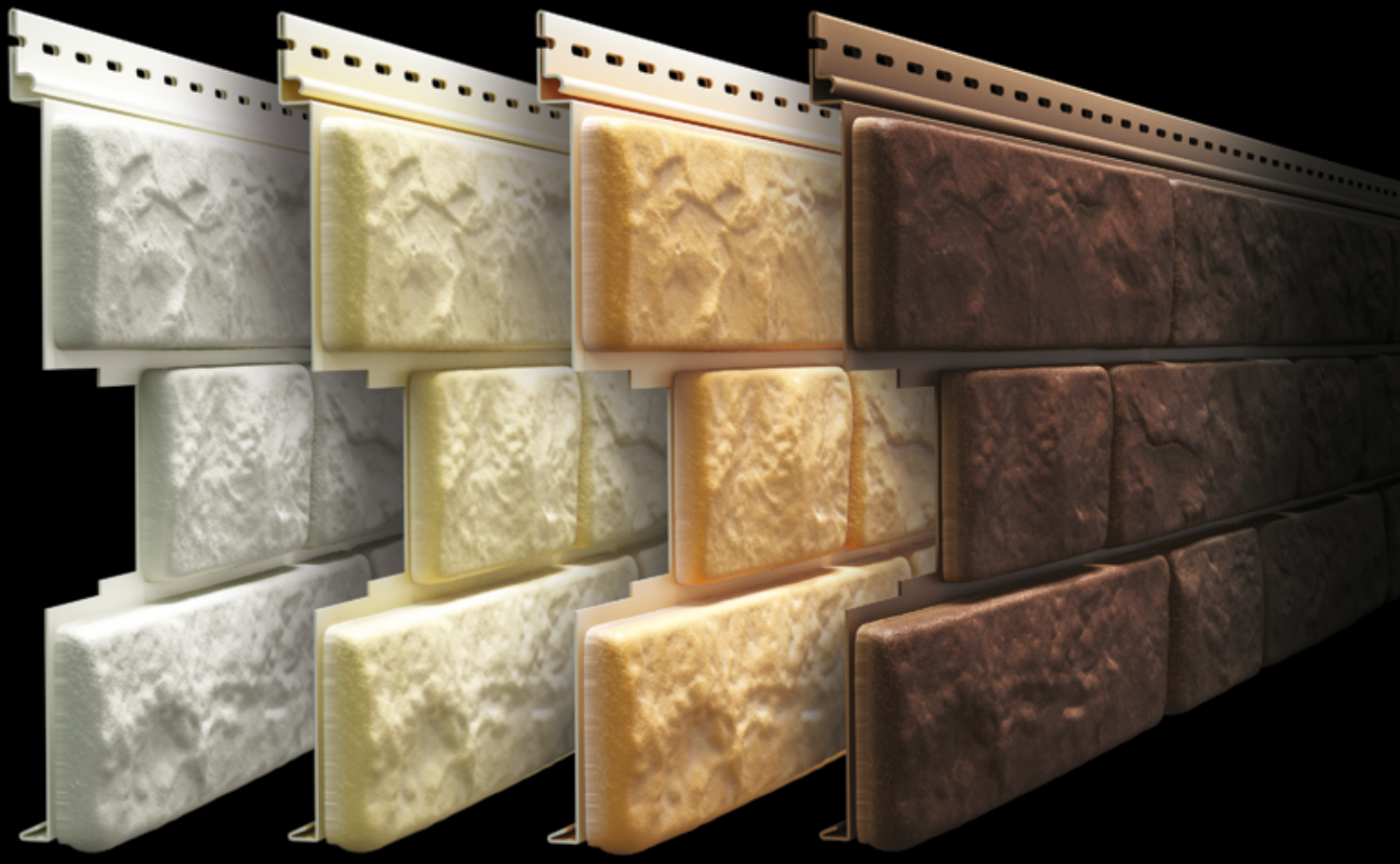

САЙДИНГ ПОД КАМЕНЬ

КОЛЛЕКЦИЯ BERGART

BERGART: ЧТО ЭТО ТАКОЕ?

Сайдинг Дёке серии LUX – это дизайнерская премиальная линейка сайдинга. Теперь к хорошо известным коллекциям сайдинга под дерево добавилась коллекция сайдинга под камень BERGART. Данная коллекция имитирует фламандскую кладку из натурального камня.
BERGART в переводе с немецкого – горная порода. Он имеет текстуру натурального камня. Коллекция BERGART производится из ПВХ методом экструзии с последующей термоформовкой.

НОВАЯ КЛАССИФИКАЦИЯ САЙДИНГА ДЁКЕ

КАТЕГОРИЯ «ВИНИЛОВЫЙ САЙДИНГ ДЁКЕ»

Серия STANDARD	Серия PREMIUM	Серия LUX	
		Сайдинг под дерево	Сайдинг под камень
• Коллекция D5C • Коллекция D4D	• Коллекция D4,5D • Коллекция D4,7T • Коллекция D6S	• Коллекция Блок-Хаус • Коллекция Брус	• **Коллекция BERGART**

Сайдинг Дёке серии LUX – это премиальная дизайнерская линейка сайдинга. Теперь, к хорошо известным коллекциям сайдинга под дерево (Блок-Хаус D4,7T и Брус D6S) добавляется BERGART – первая коллекция сайдинга под камень.

BERGART – ЦЕЛЬНАЯ КОНСТРУКЦИЯ ПАНЕЛИ

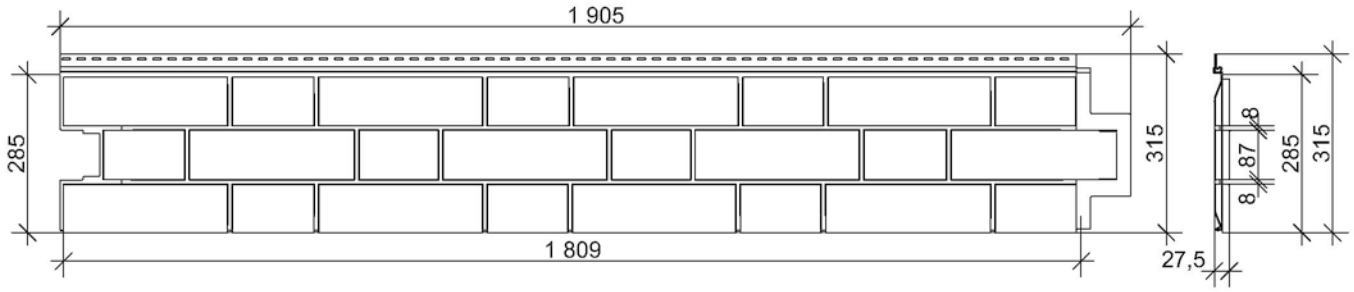

Панель BERGART имеет цельную конструкцию панели и не содержит никаких технологических отверстий на рабочей области, в отличие от многих других моделей на российском рынке. Благодаря этому сайдинг BERGART надежно защитит фасад здания от попадания влаги и последующего гниения. Это позволит вашему дому надолго сохранить свой привлекательный облик.

- Полезная длина: 1809 мм
- Полезная ширина: 285 мм
- Полезная площадь: 0,52 кв.м
- Вес панели: 1,23 кг

Скачать буклет в электронном виде

КАК ВЫГЛЯДИТ САЙДИНГ BERGART

ЦВЕТОВЫЕ РЕШЕНИЯ BERGART

Цвет: Кокос

Цвет: Кешью

Цвет: Пекан

Цвет: Кедровый орех

BERGART ПРОСТОТА МОНТАЖА

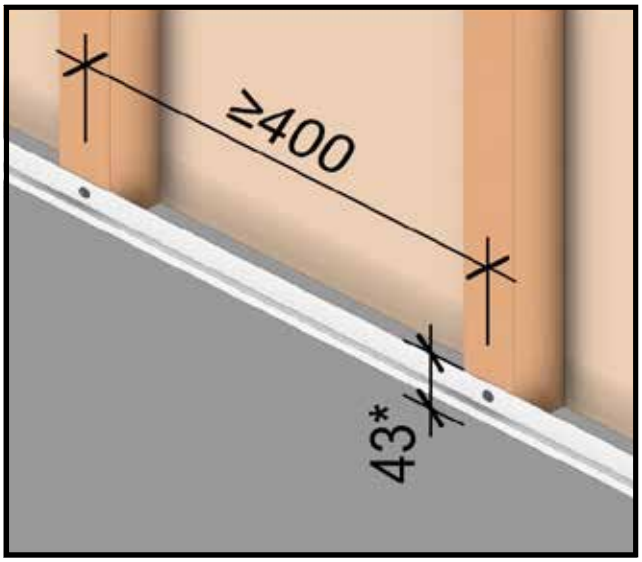

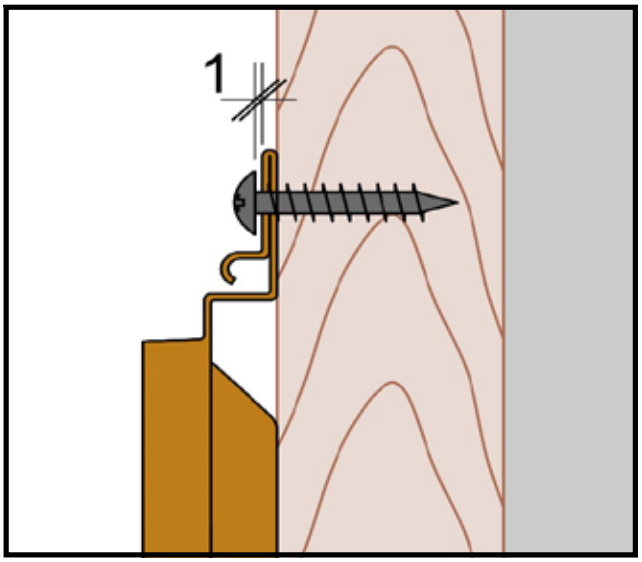

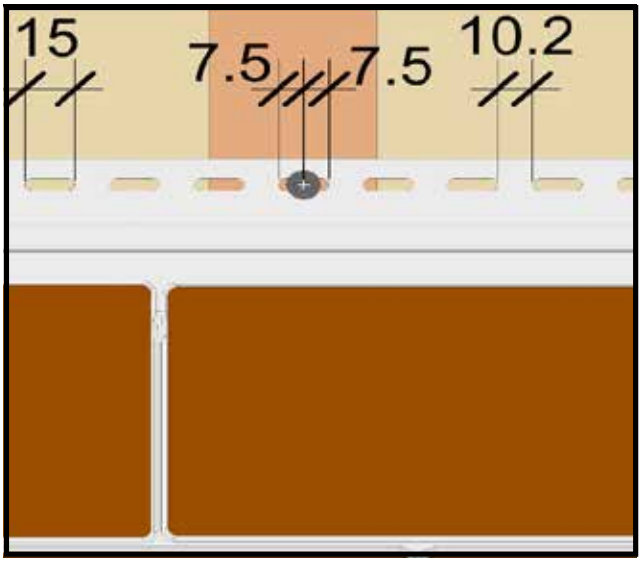

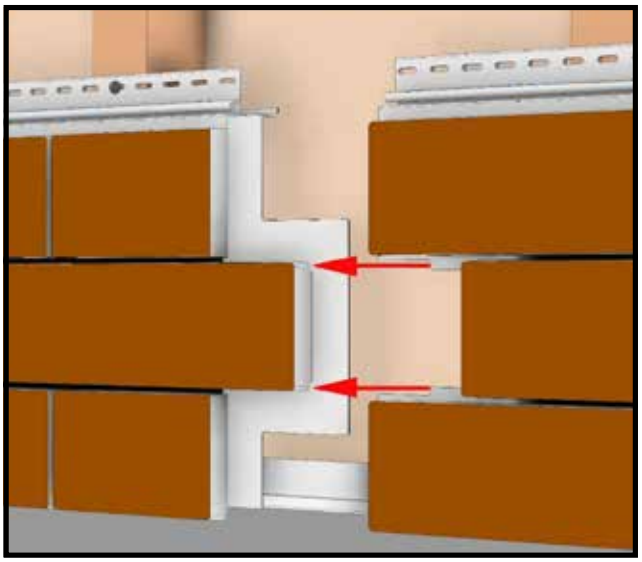

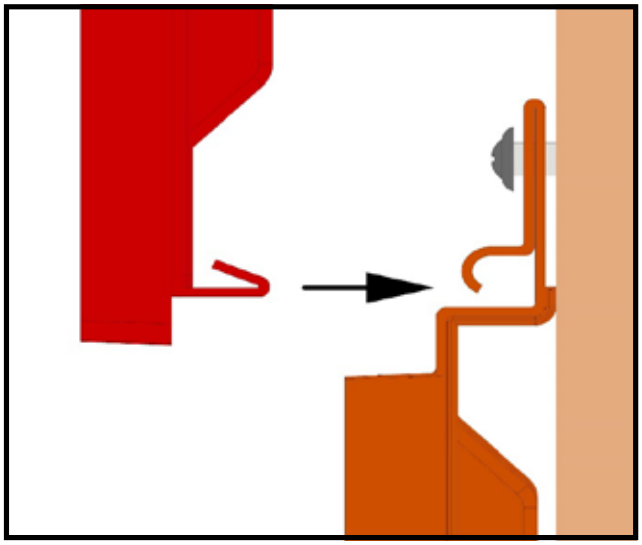

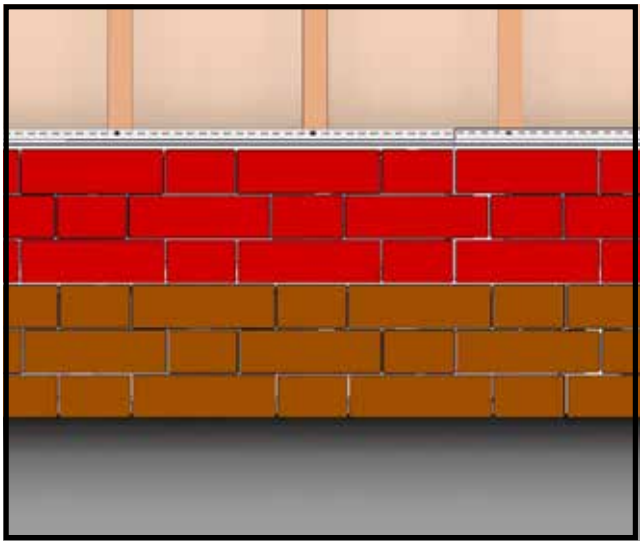

УДОБНЫЙ ЗАМОК, ВСЁ ЛЕГКО ЗАЩЁЛКИВАЕТСЯ

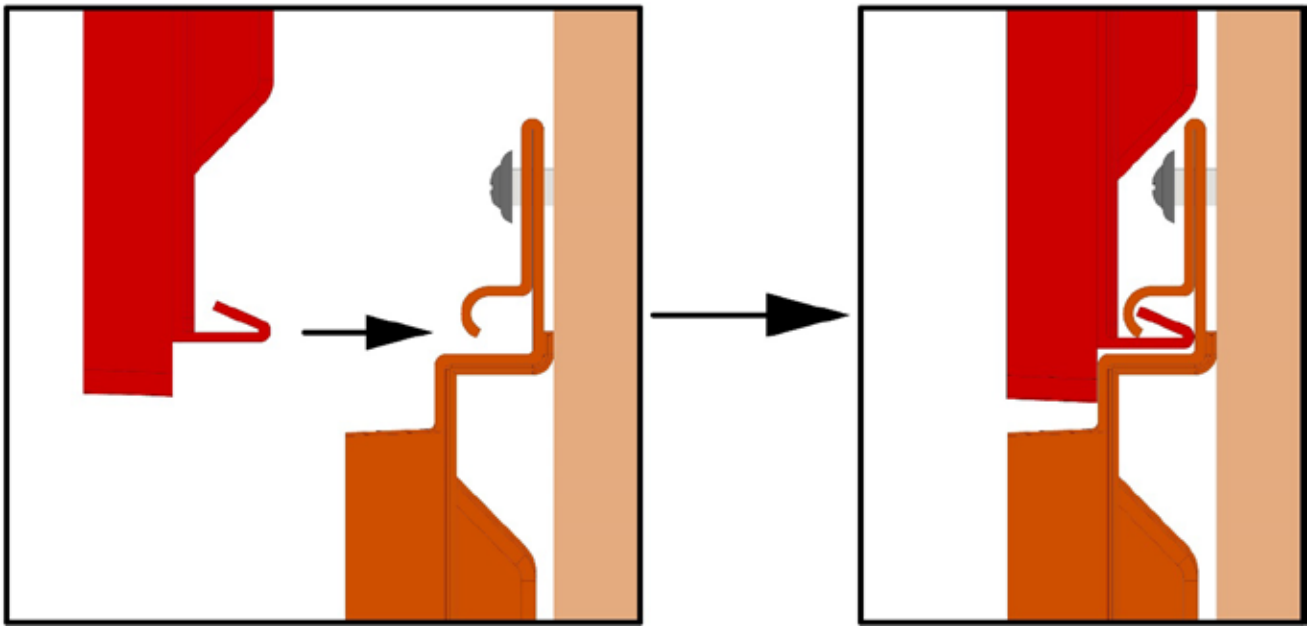

Конструкция сайдинга Дёке BERGART продумана до мелочей. Вам не придется тратить время на то, чтобы вставлять и протаскивать панели между собой, как у некоторых других моделей аналогичных панелей на российском рынке.

Замки сайдинга Дёке легко защелкиваются, что позволяет облегчить монтаж по сравнению с аналогами других производителей.

АКСЕССУАРЫ

Аксессуары универсальны и прекрасно подходят, в том числе, для фасадных панелей Дёке

Фасадный L-профиль 35мм и базовая планка

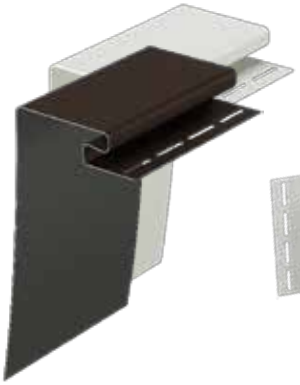

Околооконный профиль 30 мм

Внешний угол 30 мм

Наличник 89 мм/30 мм

Стартовый профиль

ГАРАНТИЯ 50 ЛЕТ

- Дёке не просто декларирует наличие гарантии, но и реально предоставляет покупателям фирменный гарантийный талон.
- Условия гарантии действуют во всех климатических поясах, в отличие от многих других производителей.
- Гарантия составляет 50 лет на отсутствие деформаций вследствие воздействия климатических факторов и 7 лет на стабильность цвета.
- Гарантия Дёке - это залог уверенности в его качестве и заботе о каждом покупателе.

5 ПРИЧИН
ДЛЯ ВЫБОРА САЙДИНГА BERGART

1 ДЁКЕ – САМЫЙ ИЗВЕСТНЫЙ И ПОКУПАЕМЫЙ

Каждые пять минут в России ещё один загородный дом облицовывается сайдингом ДЁКЕ, и таких домов уже более миллиона. Недаром марка Döcke является одним из лидеров российского рынка винилового сайдинга. За годы работы она неоднократно и по праву становилась победителем и призёром престижных международных и национальных премий, таких как «Брэнд года/EFFIE», «Народная марка», «Компания года», «Европейский стандарт», «Сто лучших товаров России».

2 ДЁКЕ – ПРОСТОТА И УДОБСТВО МОНТАЖА

Конструкция сайдинга Дёке BERGART продумана до мелочей. Вам не придется тратить время на то, чтобы вставлять и протаскивать панели между собой.

Замки сайдинга Дёке легко защелкиваются, что позволяет облегчить монтаж по сравнению с аналогами других производителей.

3 ДЁКЕ – НАДЕЖНОСТЬ И ДОЛГОВЕЧНОСТЬ

Благодаря отсутствию сквозных отверстий сайдинг Дёке надежно защищает фасад от попадания влаги и дальнейшего гниения. Это позволит вашему дому надолго сохранить свой привлекательный облик.

4 ДЁКЕ – НЕ ЭКОНОМИТ НА КАЧЕСТВЕ

Торговая марка Döcke принадлежит компании «D.Ö.C.K.E. Systemlösungen GmbH», Берлин, Германия. На производстве ДЁКЕ внедрена система менеджмента качества ISO 9001:2008 и IQNet. Производство оснащено оборудованием ведущих мировых производителей, таких как Reimelt Henschel MischSysteme, Krauss-Maffei Kunststofftechnik, Theysohn Extrusion, ENGEL Austria GmbH. Для производства продукции используется исключительно высококачественное сырьё лучших мировых производителей, таких как Lechler, Renner, Master Tec, Reagens, Arcema, Dow, DuPont, Baerlocher.

5 ДЁКЕ – ЭТО РЕАЛЬНАЯ ГАРАНТИЯ ВО ВСЕХ КЛИМАТИЧЕСКИХ ПОЯСАХ

Дёке не просто декларирует наличие гарантии, но и реально предоставляет покупателям фирменный гарантийный талон. Условия гарантии действуют во всех климатических поясах, в отличие от многих других производителей. Гарантия составляет 50 лет на отсутствие деформаций вследствие воздействия климатических факторов и 7 лет на стабильность цвета. Гарантия Дёке - это залог уверенности в его качестве и заботе о каждом покупателе.

Döcke
ВЫСОКИЙ СТАНДАРТ

Торговая марка Döcke является собственностью D.Ö.C.K.E Systemlösungen GmbH, Германия, Берлин